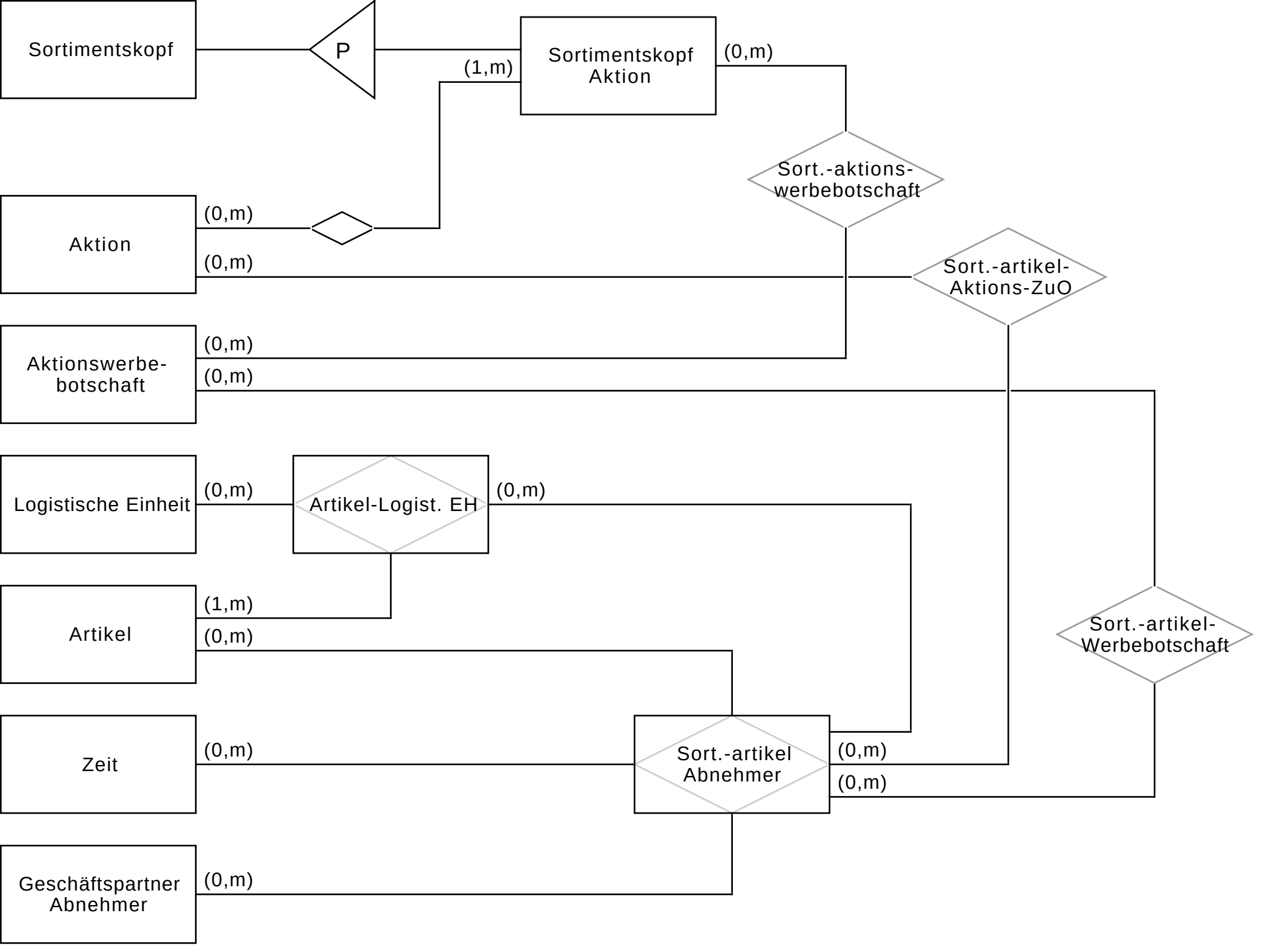
Sortimentskopf
P
Sortimentskopf Aktion
(1,m)
(0,m)
Sort.-aktions-werbebotschaft
Aktion
(0,m)
(0,m)
Sort.-artikel-Aktions-ZuO
Aktionswerbe-botschaft
(0,m)
(0,m)
Logistische Einheit
(0,m)
Artikel-Logist. EH
(0,m)
Artikel
(1,m)
(0,m)
Sort.-artikel-Werbebotschaft
Zeit
(0,m)
Sort.-artikel Abnehmer
(0,m)
(0,m)
Geschäftspartner Abnehmer
(0,m)