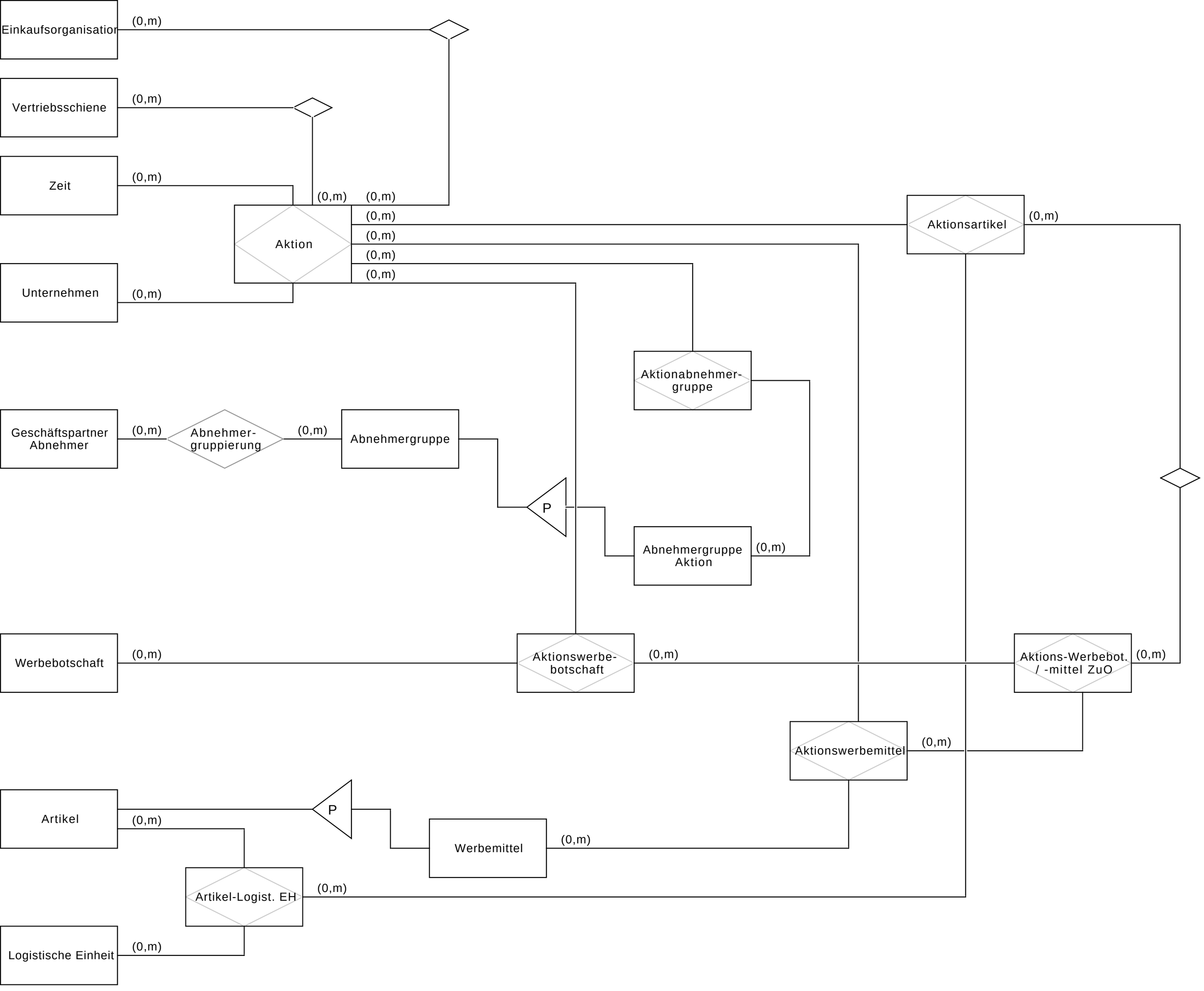
Einkaufsorganisation
(0,m)
Vertriebsschiene
(0,m)
Zeit
(0,m)
Unternehmen
(0,m)
Aktion
(0,m)
(0,m)
(0,m)
(0,m)
(0,m)
(0,m)
Aktionsartikel
(0,m)
Aktionabnehmer-
gruppe
Geschäftspartner
Abnehmer
(0,m)
Abnehmer-
gruppierung
(0,m)
Abnehmergruppe
P
Abnehmergruppe
Aktion
(0,m)
Werbebotschaft
(0,m)
Aktionswerbe-
botschaft
(0,m)
Aktions-Werbebot.
/ -mittel ZuO
(0,m)
Aktionswerbemittel
(0,m)
Artikel
(0,m)
P
Werbemittel
(0,m)
Artikel-Logist. EH
(0,m)
Logistische Einheit
(0,m)